DC140

Czujka magnetyczna przewód w pancerzu 4x200cm, powłoka antykorozyjna, NC, szczelina 75mm

Opis

Magnetyczne czujki DC140 znajdują zastosowanie wszędzie tam, gdzie konieczne jest zastosowanie urządzeń o niewielkich wymiarach. Szeroka 75 - mm szczelina robocza umożliwia szybki i łatwy montaż oraz zabezpiecza przed fałszywymi alarmami.
Obudowa czujki została pokryta specjalną powłoką antykorozyjną, dzięki czemu czujka może być stosowana w miejscach gdzie czujka jest narażona na działanie niekorzystnych czynników atmosferycznych.



Szczegóły

- Czujka magnetyczna w specjalnej obudowie antykorozyjnej
- Podłogowa
- Przykręcana, wyposażona w przewód 4 żyłowy o długości 200 cm okryty pancerzem
- Szczelina 75 mm
- Zestyk NC

DC140

Czujka magnetyczna przewód w pancerzu 4x200cm, powłoka antykorozyjna, NC, szczelina 75mm

Specyfikacja techniczna

General

Application type	Ytmontering
Contact type	NC

Wired/wireless

Wired-wireless	Wired

Physical

Material	Anti-korrosion

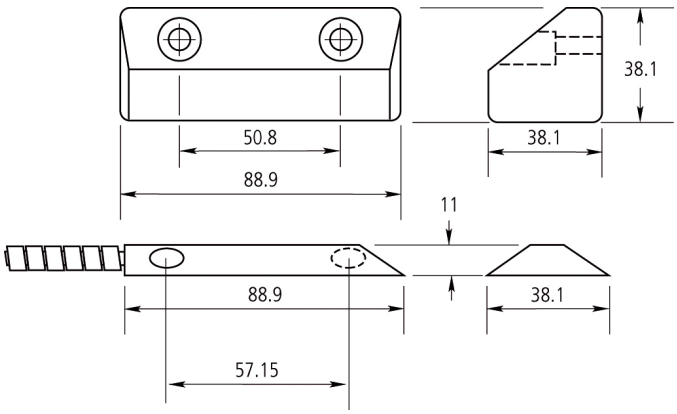

Będąc firmą innowacyjną, Kidde Global Solutions zastrzega sobie prawo do zmian w specyfikacji wyrobów bez uprzedzenia. W celu uzyskania najnowszych specyfikacji prosimy o wizytę na stronach pl/firesecurityproducts.com lub kontakt z przedstawicielem handlowym.

Last updated on 12 November 2026 - 18:57