TVP-WM-CM

Staffa per fissaggio ad angolo per dome TruVision analogiche ed IP, da utilizzare con la staffa TVP-WMB.

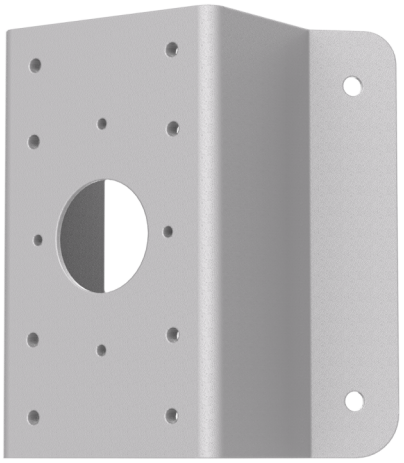

TVP-WM-CM

Staffa per fissaggio ad angolo per dome TruVision analogiche ed IP, da utilizzare con la staffa TVP-WMB.

Specifiche tecniche

General

Bracket type	Kamera
Support type	PTZ Kamera, TruVision beslag
Bracket mounting part	Monteringsadapter
Mount type	Hjørne beslag
Cable management	No

Prodotti compatibili

Categoria	Riferimento	Descrizione
Brackets & Mounts	TVP-WMB	Staffa per il fissaggio a parete delle dome TruVision PTZ.

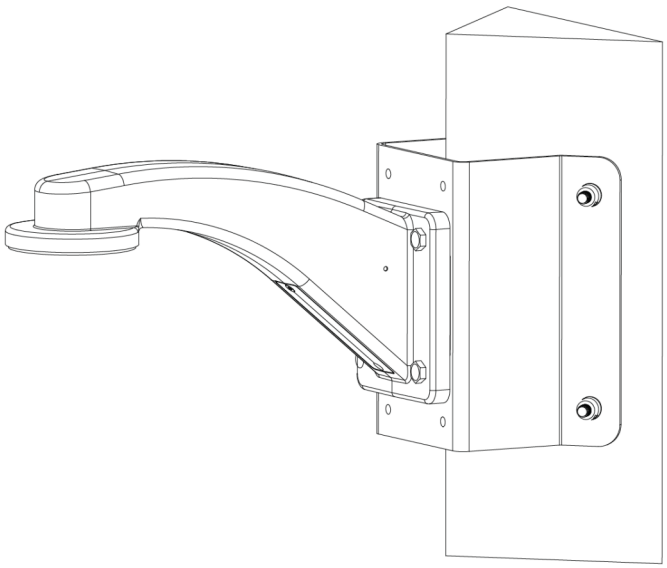

In quanto azienda in continua innovazione, Kidde Global Solutions si riserva il diritto di modificare le specifiche del prodotto senza preavviso. Per avere informazioni sempre aggiornate, visita it.firesecurityproducts.com online o contatta il tuo riferimento commerciale.

Last updated on 12 November 2026 - 18:57