ACA-CT-025

Accesorio cable sensor. Clip en forma de "T". 25 ud.



ACA-CT-025

Accesorio cable sensor. Clip en forma de "T". 25 ud.

Especificaciones técnicas

Physical

Mounting type	Klipp på
Material (body)	Polyethylenharz niedriger Dichte

Environmental

Environment	Drinnen

Regulatory

Compliancy	RoHS

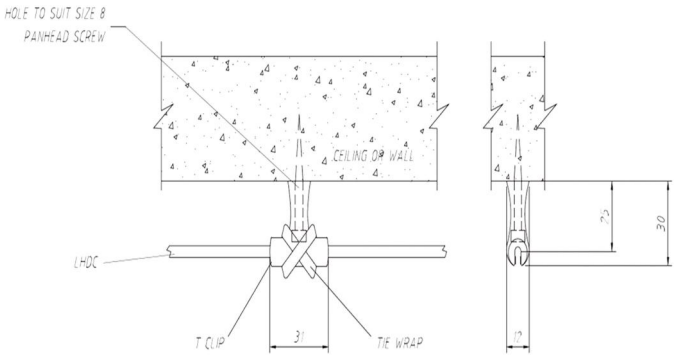

Como empresa innovadora, Kidde Global Solutions se reserva el derecho de modificar las especificaciones de los productos sin previo aviso. Para conocer las últimas especificaciones de los productos, visite la Web de es.firesecurityproducts.com o póngase en contacto con su comercial.

Last updated on 12 November 2026 - 18:57