DC140

Rolltorkontakt, extra robust, rostfrei

Rolltorkontakt

Der Magnetkontakt für Schwingtore der Serie DC108 ist für den Einsatz in rauen Umgebungen gewerblicher und industrieller Anlagen vorgesehen. Die Bodenmontageeinheiten sind mit einem flachen, schweren Aluminiumgussgehäuse ausgestattet. Die Reedschalterbaugruppe ist vollständig in einem exklusiven Polyurethan-Vergussmaterial eingeschlossen, um Schäden durch Feuchtigkeit oder Nässe zu verhindern.

Einfache Installation

Ein großer Betriebsspaltabstand von bis zu 7,5 cm erleichtert die Installation und hilft, Fehlalarme durch Türbewegungen oder beschädigte und locker sitzende Türen zu verhindern.



Einzelheiten

- Miniatur-Design mit niedrigem Profil
- Edelstahl-Panzerkabel für zusätzliche Sicherheit und Zuverlässigkeit
- Großer Arbeitsspalt für Schwingtore
- Aufgrund der geringen Größe ist eine Beschädigung durch Gabelstapler weniger wahrscheinlich
- Mit Sabotageschutz

DC140

Rolltorkontakt, extra robust, rostfrei

Technische Spezifikationen

General

Application type	Ytmontering
Contact type	NC
Connectivity	4 Adern, 2 m

Wired/wireless

Wired-wireless	Verdrahtet
Operating gap	75 mm (max.)

Physical

Dimensions magnet	89 x 38 x 38 mm
Dimensions contact / sensor	89 x 38 x 38 mm
Material	Anti-korrosion

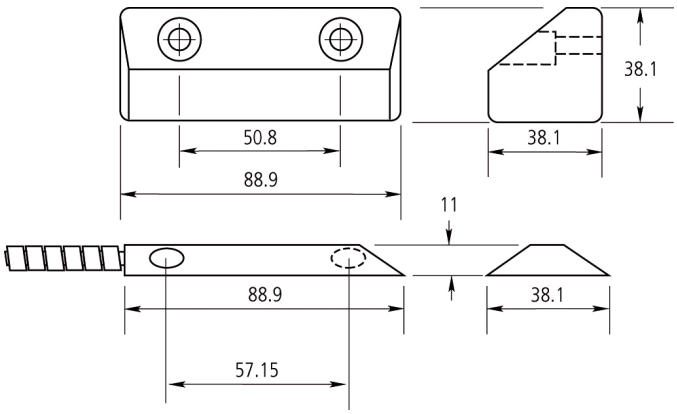

Als innovatives Unternehmen behält sich Kidde Global Solutions das Recht vor, Produktspezifikationen ohne Ankündigungen zu ändern. Für die aktuellsten Produktspezifikationen, besuchen Sie bitte de.firesecurityproducts.com online oder kontaktieren Sie bitte unsere Vertriebsmitarbeiter.