DC140

Portmagnetkontakt til påbygning. Leveres med 2 meter armeret kabel. Afstand ± 75 mm, NC.



DC140

Portmagnetkontakt til påbygning. Leveres med 2 meter armeret kabel. Afstand ± 75 mm, NC.

Tekniske specifikationer

General

Application type	Ytmontering
Contact type	NC

Wired/wireless

Wired-wireless	Kablede

Physical

Material	Anti-korrosion

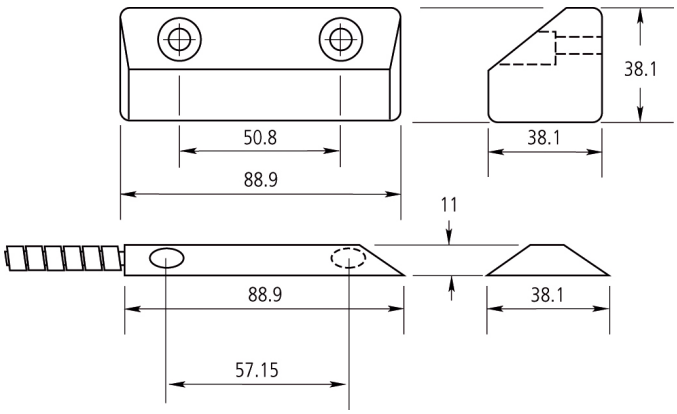

Kidde Global Solutions er et innovativt selskab og forbeholder sig ret til at ændre produktspecifikationer uden varsel. De nyeste produktspecifikationer kan du finde på dk.firesecurityproducts.com eller ved at kontakte din salgsrepræsentant hos.

Last updated on 12 November 2026 - 18:57