TVMI-PM

Uchwyt sufitowy do montażu kamery TruVision, 57 mm/2,24 "

Opis

Uchwyt TruVision TVMI-PM umożliwia instalację kamery z wieloobiektywowej TVS-5101 na suficie. Dostępne są dodatkowe elementy przedłużające, aby zwiększyć odległość między kamerą a sufitem.

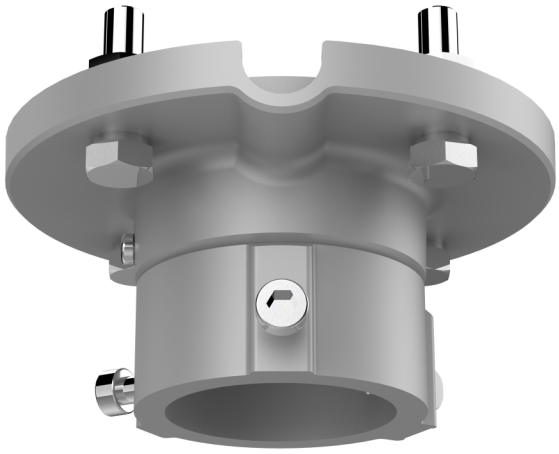

Szczegóły

- Kompatybilny z kamerą multi-imager TruVision TVS-5101
- Materiał ze stopu aluminium malowany natryskowo

TVMI-PM

Uchwyt sufitowy do montażu kamery TruVision, 57 mm/2,24 "

Specyfikacja techniczna

General

Bracket type	Câmara
Support type	TruVision 360 degrees cameras
Bracket mounting part	Mounting bracket
Mount type	Pendant mount
Cable management	Yes

Physical

Physical dimensions	116.5 x 57 mm 4.59 x 2.24 in.
Net weight	380 g 0.84 lb.
Colour	Cinzento (Pantone 428c)
Material	Aluminium

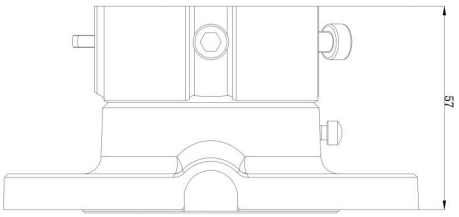

Będąc firmą innowacyjną, Kidde Global Solutions zastrzega sobie prawo do zmian w specyfikacji wyrobów bez uprzedzenia. W celu uzyskania najnowszych specyfikacji prosimy o wizytę na stronach pl/firesecurityproducts.com lub kontakt z przedstawicielem handlowym.

Last updated on 12 November 2026 - 18:57