3040-W

Pulsante anti panico con memoria a LED.



3040-W

Pulsante anti panico con memoria a LED.

Specifiche tecniche

General

Type	Omskifter
Water resistant	No
LED	Yes
Latching LED circuit	Yes
Alarm contact	SPDT

Wired/wireless

Wired-wireless	Kablede

Physical

Colour	Hvid

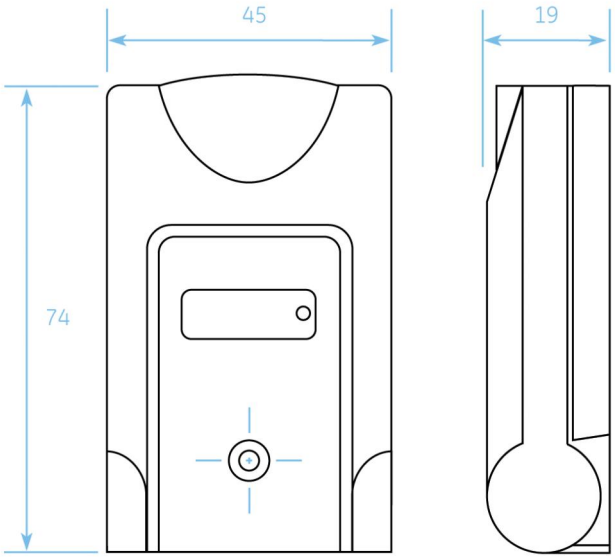

In quanto azienda in continua innovazione, Kidde Global Solutions si riserva il diritto di modificare le specifiche del prodotto senza preavviso. Per avere informazioni sempre aggiornate, visita it.firesecurityproducts.com online o contatta il tuo riferimento commerciale.

Last updated on 12 November 2026 - 18:57