TVMI-PM

Support de montage suspendu, 57 mm / 2,24". pour caméra TruVision Multi-imager.

Présentation

Le support de montage suspendu TruVision TVMI-PM permet d'installer la caméra multi-imager TVS-5101 au plafond. Des éléments d'extension supplémentaires sont disponibles pour augmenter la distance entre la caméra et le plafond.

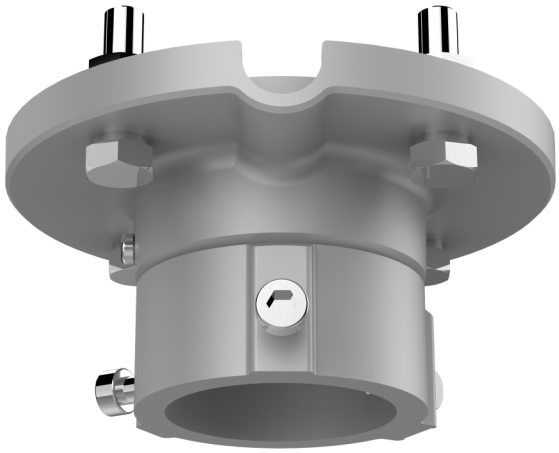

Détails

- Compatible avec la caméra multi-imager TruVision TVS-5101
- Produit en alliage d'aluminium avec traitement de surface par pulvérisation

TVMI-PM

Support de montage suspendu, 57 mm / 2,24". pour caméra TruVision Multi-imager.

Spécifications techniques

General

Bracket type	Câmara
Support type	TruVision 360-Grad-Kameras
Bracket mounting part	Montagehalterung
Mount type	Hängende Montage
Cable management	Yes

Physical

Physical dimensions	116.5 x 57 mm 4.59 x 2.24 in.
Net weight	380 g 0.84 lb.
Colour	Cinzento (Pantone 428c)
Material	Aluminium

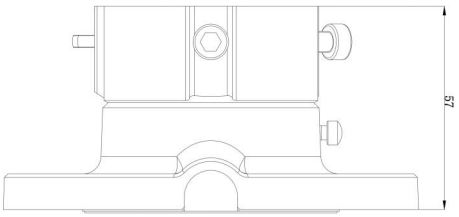

En tant que société d'innovation, Kidde Global Solutions se réserve le droit de modifier les spécifications des produits sans préavis. Pour les dernières spécifications du produit, visitez le site web fr.firesecurityproducts.com ou contactez votre représentant commercial.

Last updated on 12 November 2026 - 18:57