DC109

Portkontakt i aluminium, golvmontage. Arbetsavstånd 0-58 mm, fast kabel 2 m armerad metallslang, extra korrosionsskyddad, mått (magnet) 89 x 39 x 10 mm, mått (kontakt) 89 x 39

Utanpåliggande magnetkontakt

DC108-serien portkontakter är avsedd för användning i rigorösa miljöer med kommersiella och industriella anläggningar. Golvmonterade enheter är konstruerade med en aluminiumkapsling. Kopplingsenheten är helt innesluten i en exklusiv polyuretan tätningsförening för att förhindra skador på grund av fukt.

Enkel installation

En bred arbetsglipa på upp till 7,5 cm gör installationen enkel och hjälper till att förhindra falsklarm orsakade av portens rörelse eller skadade och löst sittande portar.



Detaljer

- Omfattande produktserie
- Överlägsen kvalitet
- Enkla att installera
- Extra korritionsskyddad
- Två meters ledarlängd som standard
- Försedda med sabotageslinga
- SBSC-intygad, larmklass 1/2

DC109

Portkontakt i aluminium, golvmontage. Arbetsavstånd 0-58 mm, fast kabel 2 m armerad metallslang, extra korrosionsskyddad, mått (magnet) 89 x 39 x 10 mm, mått (kontakt) 89 x 39

Tekniska specifikationer

General

Application type	Oppervlaktemontage
Contact type	NC

Wired/wireless

Wired-wireless	Kablede

Physical

Material	Aluminium

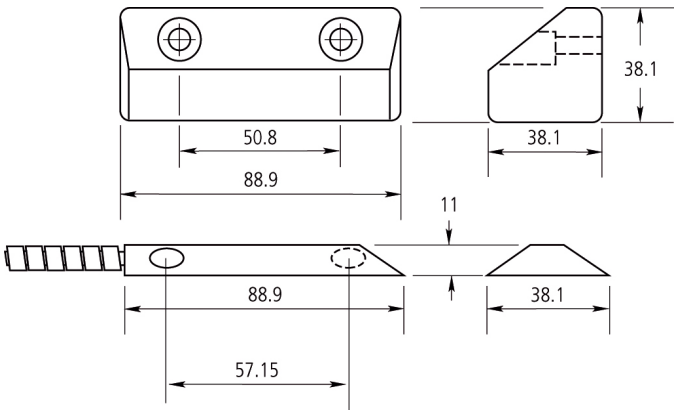

Kidde Global Solutions förbehåller sig rätten att ändra produktspecifikationer utan föregående meddelande. För de senaste produktspecifikationerna, besök se.firesecurityproducts.com online eller kontakta din försäljningsrepresentant.

Last updated on 12 November 2026 - 18:57