HB304

Przełącznik napadowy do montażu powierzchniowego, zatrzaskowy czerwony wskaźnik LED i zaciski śrubowe, SPDT, biały

Ogólne

Przełącznik napadowy HB304 aktywuje wyjście alarmowe, gdy użytkownik pociągnie za dźwignię uruchamiającą. Zewnętrzna dioda LED zapala się i zatrzaskuje, wskazując, że obwód alarmowy został aktywowany. Aby ponownie uzbroić wyłącznik alarmowy, należy najpierw zamknąć dźwignię, a następnie zresetować zewnętrzny obwód LED zatrzasku w centrali alarmowej.



Szczegóły

- Uchwyty pod lub na boku biurka lub lady
- Gładka obudowa zapobiega przypadkowemu uszkodzeniu odzieży
- Dźwignia uruchamiająca zaprojektowana tak, aby pomieścić tylko czubek palca
- Styk kontaktronowy resetuje się, gdy dźwignia jest w pozycji zamkniętej
- Dostępna wersja z zatrzaskującą się diodą LED

HB304

Przełącznik napadowy do montażu powierzchniowego, zatrzaskowy czerwony wskaźnik LED i zaciski śrubowe, SPDT, biały

Specyfikacja techniczna

General

Typ	Switch
Wodoopdorne	No
LED	Yes
Obwód zatrzaskowy LED	Yes
Styk alarmowy	SPDT

Wired/wireless

Przewodowy / bezprzewodowy	Wired

Physical

Kolor	White

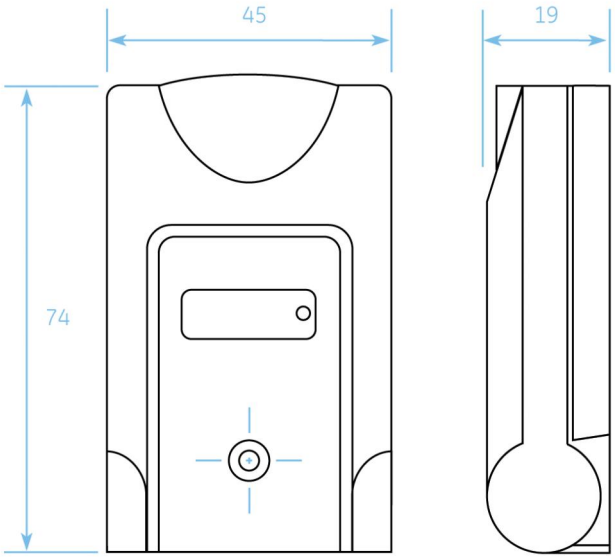

Będąc firmą innowacyjną, Kidde Global Solutions zastrzega sobie prawo do zmian w specyfikacji wyrobów bez uprzedzenia. W celu uzyskania najnowszych specyfikacji prosimy o wizytę na stronach pl/firesecurityproducts.com lub kontakt z przedstawicielem handlowym.

Last updated on 12 November 2026 - 18:57