DC103

Czujka magnetyczna przewód 4x200cm, nawierzchniowa, przykręcana, NC, szczelina 15-31mm, do drzwi stalowych, polaryzowana (High-Security), niewilekie wymiary

Łatwa instalacja

Magnetyczne czujki serii DC103 znajdują zastosowanie wszędzie tam, gdzie konieczne jest zastosowanie urządzeń o niewielkich wymiarach. Szczelina robocza o wymiarach od 15 do 31 mm umożliwia szybki i łatwy montaż oraz zabezpiecza przed fałszywymi alarmami.



Szczegóły

- Czujka magnetyczna
- Przykręcana z przewodem 4 żyłowym o długości 200cm
- Szczelina 15-31 mm
- Polaryzowana
- Zestyk NC
- Opcja w kolorze brązowym

DC103

Czujka magnetyczna przewód 4x200cm, nawierzchniowa, przykręcana, NC, szczelina 15-31mm, do drzwi stalowych, polaryzowana (High-Security), niewilekie wymiary

Specyfikacja techniczna

General

Application type	Oppervlaktemontage
Contact type	NC

Wired/wireless

Wired-wireless	Wired

Physical

Colour	White

Regulatory

EN50131 grade	Grade 2

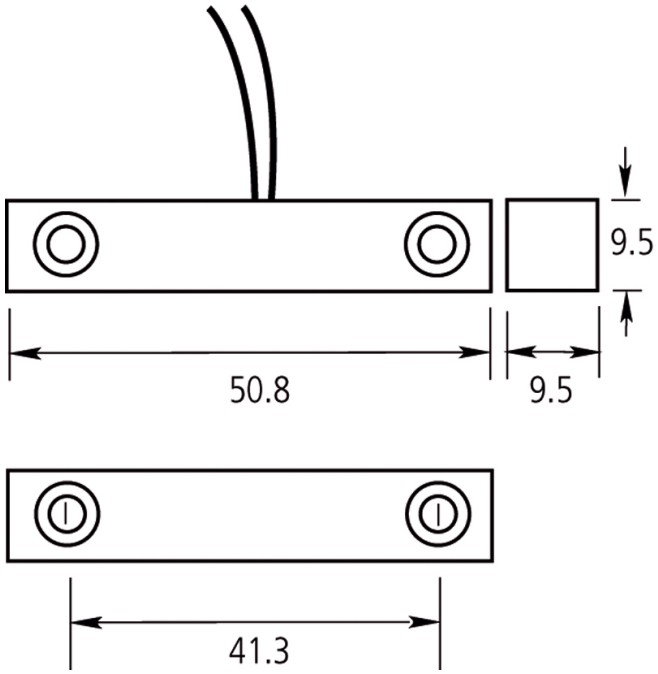

Będąc firmą innowacyjną, Kidde Global Solutions zastrzega sobie prawo do zmian w specyfikacji wyrobów bez uprzedzenia. W celu uzyskania najnowszych specyfikacji prosimy o wizytę na stronach pl/firesecurityproducts.com lub kontakt z przedstawicielem handlowym.

Last updated on 12 November 2026 - 18:57