DC109

INDUSTRIAL DOOR CONTACT



DC109
INDUSTRIAL DOOR CONTACT

Specifiche tecniche

General

Application type	Oppervlaktemontage
Contact type	NC

Wired/wireless

Wired-wireless	Kablede

Physical

Material	Aluminium

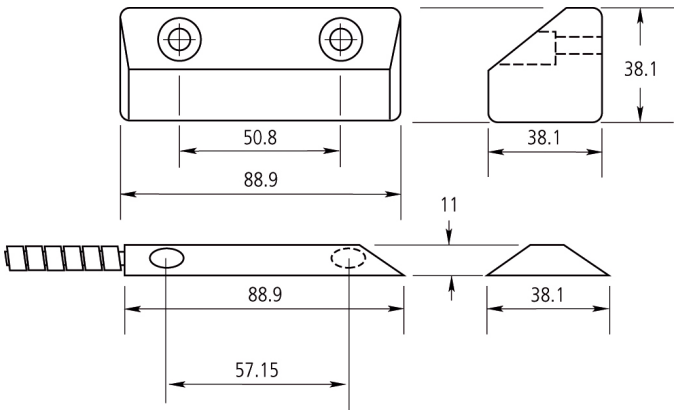

In quanto azienda in continua innovazione, Kidde Global Solutions si riserva il diritto di modificare le specifiche del prodotto senza preavviso. Per avere informazioni sempre aggiornate, visita it.firesecurityproducts.com online o contatta il tuo riferimento commerciale.

Last updated on 12 November 2026 - 18:57