DC103

Contact à vis câblé 4 fils, montage en saillie, autoprotection

Présentation

Les contacts magnétique DC103 sont conçus pour être utilisés dans les installations où une petite unité scellée est nécessaire. le commutateur est totalement encapsulée dans une armature en polyuréthane empêchant l'humidité de pénétrer dans le commutateur pouvant provoquer fausses alarmes.

Installation facile

La distance d'espacement standard de 16 mm permet une installation rapide, facile et évite les fausses alarmes de portes lâches. Trous de montage pour des installations soignées.

Matériaux et composants de haute qualité

Les contacts Reed sont plaquées rhodium ou ruthénium et scellées hermétiquement dans de l'azote sec. Cela offre une protection supérieure et fournit un environnement sans humidité empêchant ainsi la corrosion.



Détails

- Un montage en saillie pratique
- En standard 2 m de longueur de fil
- Autoprotection
- Design soigné
- EN Grade 2
- Incert

DC103

Contact à vis câblé 4 fils, montage en saillie, autoprotection

Spécifications techniques

General

Application type	Montaż powierzchniowy
Contact type	NC

Wired/wireless

Wired-wireless	Verdrahtet

Physical

Colour	Weiß

Regulatory

EN50131 grade	Klasse 2

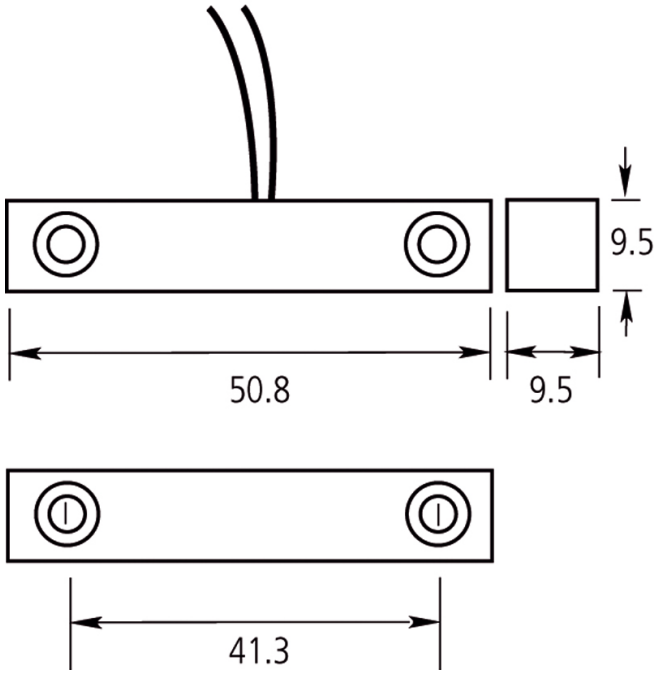

En tant que société d'innovation, Kidde Global Solutions se réserve le droit de modifier les spécifications des produits sans préavis. Pour les dernières spécifications du produit, visitez le site web be.firesecurityproducts.com ou contactez votre représentant commercial.

Last updated on 12 November 2026 - 18:57