S40-2MLC

SFP+ 10GBase-SR Fiber Optic Transceiver module -300m - MM



S40-2MLC

SFP+ 10GBase-SR Fiber Optic Transceiver module -300m - MM

Tekniske specifikationer

General

Category	SFP
Port type	Multi Tilstand
No. of fibers	2
Port speed	10G
Wavelength	850 nm

Regulatory

Compliancy	CE, FCC

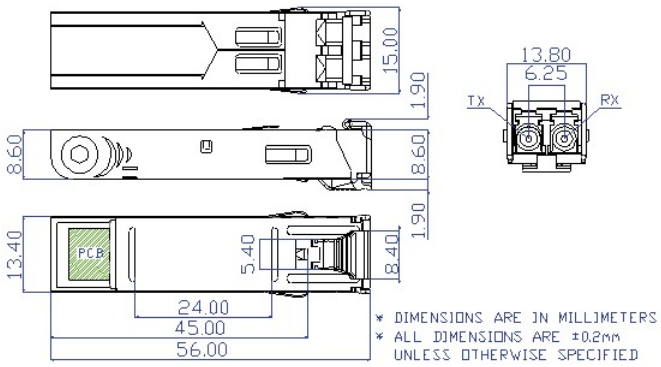

Kidde Global Solutions er et innovativt selskab og forbeholder sig ret til at ændre produktspecifikationer uden varsel. De nyeste produktspecifikationer kan du finde på dk.firesecurityproducts.com eller ved at kontakte din salgsrepræsentant hos.

Last updated on 12 November 2026 - 20:20