DC109

Magnetkontakt, portkontakt, ekstra kraftig, gulvmontage, max. gab 75 mm



DC109

Magnetkontakt, portkontakt, ekstra kraftig, gulvmontage, max. gab 75 mm

Tekniske specifikationer

General

Application type	Oppervlaktemontage
Contact type	NC

Wired/wireless

Wired-wireless	Kablede

Physical

Material	Aluminium

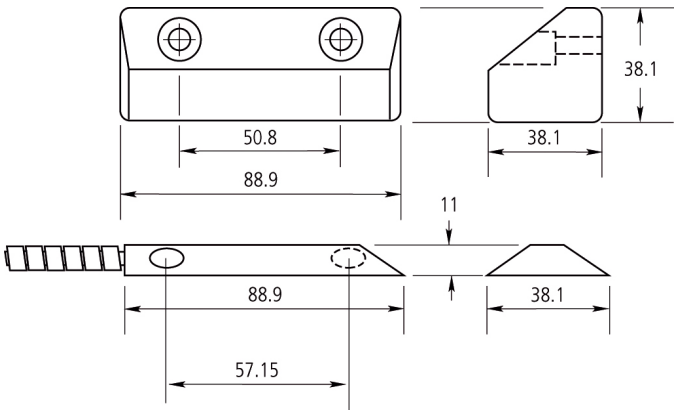

Kidde Global Solutions er et innovativt selskab og forbeholder sig ret til at ændre produktspecifikationer uden varsel. De nyeste produktspecifikationer kan du finde på dk.firesecurityproducts.com eller ved at kontakte din salgsrepræsentant hos.

Last updated on 12 November 2026 - 18:57