ACA-CT-100

LHD Cable Accessory - Clip "T" - Quantity 100



ACA-CT-100

LHD Cable Accessory - Clip "T" - Quantity 100

Spécifications techniques

Physical

Mounting type	Clip su
Material (body)	Polyethylenharz niedriger Dichte

Environmental

Environment	Drinnen

Regulatory

Compliancy	RoHS

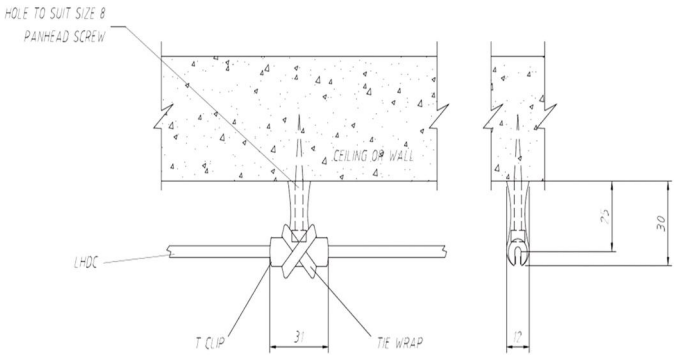

En tant que société d'innovation, Kidde Global Solutions se réserve le droit de modifier les spécifications des produits sans préavis. Pour les dernières spécifications du produit, visitez le site web be.firesecurityproducts.com ou contactez votre représentant commercial.

Last updated on 12 November 2026 - 18:57