DC108R4.7

Gate and roller shutter sensor with 4K7 end of line resistor



DC108R4.7

Gate and roller shutter sensor with 4K7 end of line resistor

Tekniska specifikationer

General

Application type	Montage en surface
Contact type	4K 7 résistance

Wired/wireless

Wired-wireless	Kablede

Physical

Material	Aluminium

Regulatory

EN50131 grade	Lønklasse 2

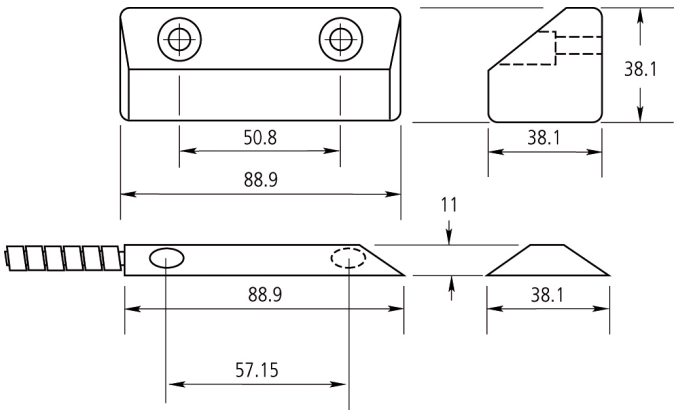

Kidde Global Solutions förbehåller sig rätten att ändra produktspecifikationer utan föregående meddelande. För de senaste produktspecifikationerna, besök se.firesecurityproducts.com online eller kontakta din försäljningsrepresentant.

Last updated on 12 November 2026 - 18:57