TVP-FM-01

Uchwyt TruVision do montażu sufitowego do kamery PTZ TVGP-M01-0402-PTZ-G

Opis

Uchwyt do montażu w suficie podwieszanym TruVision TVP-FM-01 może być używany w połączeniu z kamerą IP PTZ TVGP-M01-0402-PTZ-G.

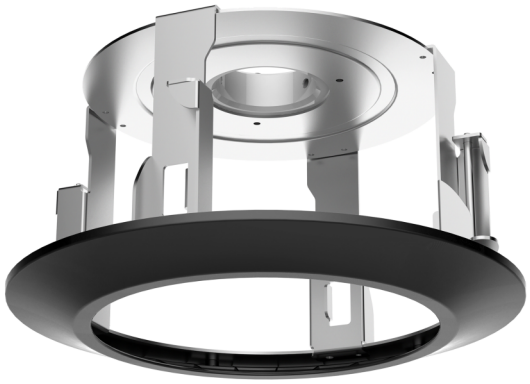

Szczegóły

- Stal i plastik malowane natryskowo
- Uchwyt sufitowy

TVP-FM-01

Uchwyt TruVision do montażu sufitowego do kamery PTZ TVGP-M01-0402-PTZ-G

Specyfikacja techniczna

General

Typ wspornika	Caméra
Typ wsparcia	PTZ camera
Część mocowania uchwyt	Mounting bracket
Typ montażu	Recessed mount

Physical

Wymiary	Ø 233.1 × 138 mm Ø 9.18 × 5.43 in.
Masa netto	850 g 1.87 lb.
Kolor	Black

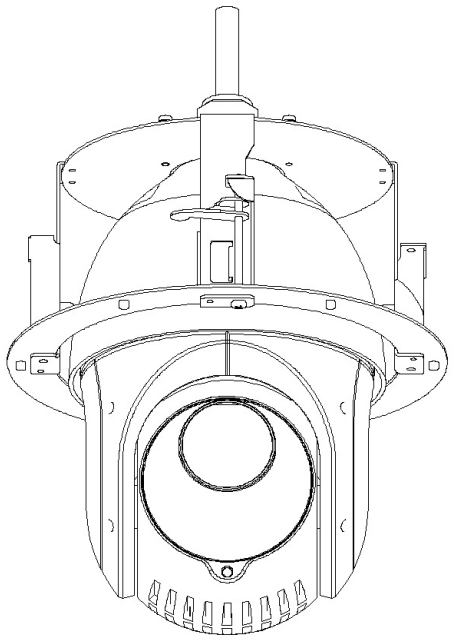

Będąc firmą innowacyjną, Kidde Global Solutions zastrzega sobie prawo do zmian w specyfikacji wyrobów bez uprzedzenia. W celu uzyskania najnowszych specyfikacji prosimy o wizytę na stronach pl/firesecurityproducts.com lub kontakt z przedstawicielem handlowym.

Last updated on 12 November 2026 - 18:57