ACA-CT-025

LHD Cable Accessory - Clip "T" - Qty25



ACA-CT-025

LHD Cable Accessory - Clip "T" - Qty25

Technische specificaties

Physical

Mounting type	Clipper sur
Material (body)	Polyethylenharpiks med lav densitet

Environmental

Environment	Indendør

Regulatory

Compliancy	RoHS

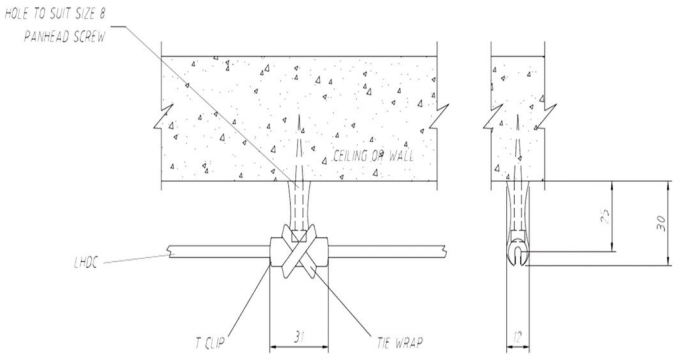

Als een bedrijf van innovatie behoudt Kidde Global Solutions zich het recht voor productspecificaties zonder kennisgeving te wijzigen. Ga voor de nieuwste productspecificaties online naar be.firesecurityproducts.com of neem contact op met uw verkoopvertegenwoordiger.

Last updated on 12 November 2026 - 18:57