# TVP-WMB

**Staffa per il fissaggio a parete delle dome TruVision PTZ.**

## Caratteristiche

Il TVP-WMB è un supporto per montaggio a parete che può essere utilizzato in combinazione con diverse telecamere PTZ TruVision. Può essere abbinato ad accessori per montaggio angolare o su palo per facilitare diverse tipologie di installazione.



# TVP-WMB

## Staffa per il fissaggio a parete delle dome TruVision PTZ.

## Specifiche tecniche

### General

| | |
|---|---|
| Bracket type | Cámara |
| Support type | PTZ Kamera |
| Bracket mounting part | Mounting bracket |
| Mount type | Vægmontering |
| Cable management | Yes |

### Prodotti compatibili

| Categoria | Riferimento | Descrizione |
|---|---|---|
| Brackets & Mounts | TVP-WM-CM | Staffa per fissaggio ad angolo per dome TruVision analogiche ed IP, da utilizzare con la staffa TVP-WMB. |

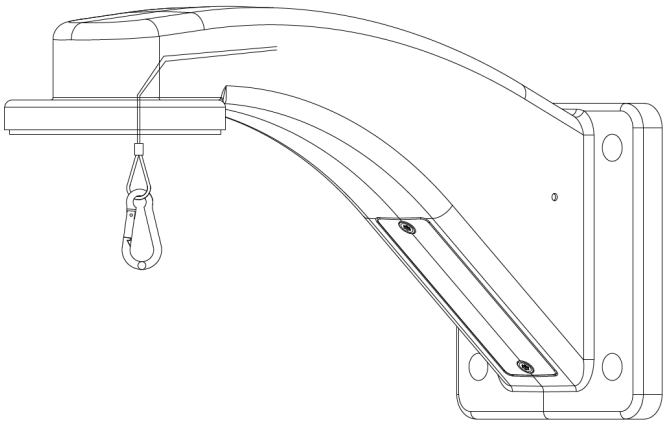

In quanto azienda in continua innovazione, Kidde Global Solutions si riserva il diritto di modificare le specifiche del prodotto senza preavviso. Per avere informazioni sempre aggiornate, visita it.firesecurityproducts.com online o contatta il tuo riferimento commerciale.

Last updated on 12 November 2026 - 18:57