TVP-FM-01

TruVision Einbauhalterung nur für IP-PTZ-Kamera TVGP-M01-0402-PTZ-G

Allgemein

Die TruVision Einbauhalterung TVP-FM-01 kann in Kombination mit der IP-PTZ-Kamera TVGP-M01-0402-PTZ-G verwendet werden.

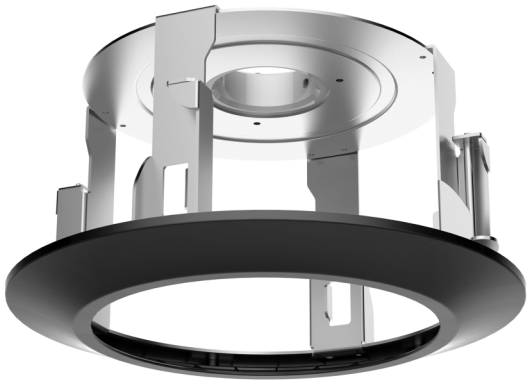

Einzelheiten

- Stahl und Kunststoff mit Oberflächenbehandlung
- Deckeneinbau

TVP-FM-01

TruVision Einbauhalterung nur für IP-PTZ-Kamera TVGP-M01-0402-PTZ-G

Technische Spezifikationen

General

Halterungstyp	Caméra
Unterstützungstyp	PTZ-Kamera
Montagehalterung	Montagehalterung
Netzteil	Versenkte Montage

Physical

Abmessungen	Ø 233.1 × 138 mm
Nettogewicht	850 g
Farbe	Schwarz

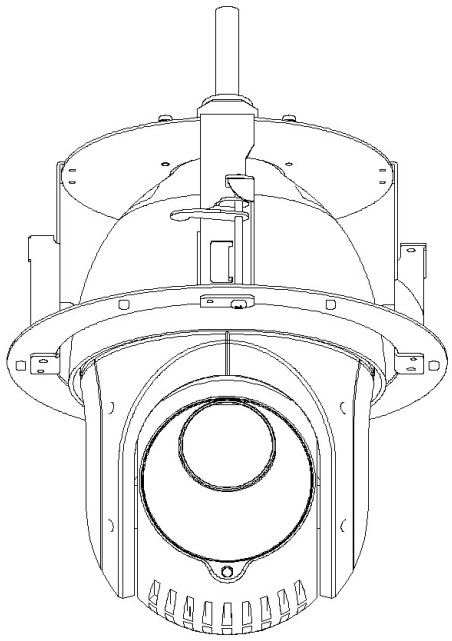

Als innovatives Unternehmen behält sich Kidde Global Solutions das Recht vor, Produktspezifikationen ohne Ankündigungen zu ändern. Für die aktuellsten Produktspezifikationen, besuchen Sie bitte de.firesecurityproducts.com online oder kontaktieren Sie bitte unsere Vertriebsmitarbeiter.