TVD-5402

Câmara Mini Dome IP, H.264/H.265, 3MPX, Varifocal Motorizada 2.8 a 12mm, Áudio, LEDs IR-TruVision



TVD-5402

Câmara Mini Dome IP, H.264/H.265, 3MPX, Varifocal Motorizada 2.8 a 12mm, Áudio, LEDs IR-TruVision

Especificações técnicas

General

Technology	IP
Video standard	NTSC, PAL
Image settings	Vista del Pasillo, Espejo, Región De Interés (ROI)
Video output	BNC Compuesto PAL / NTSC
Software compatibility	OnGuard, Prism, TruVision Navigator, TVRmobile, Navegador Web

Camera

Sensor size	1/2,8"
Max. resolution	3 MPX
Sensor scan	Progresivo
Sensor type	CMOS

Lighting performance

WDR type	WDR Verdadero
Day/night	Verdadero Día/Noche
Motorized IR cut filter	Yes
Infrared (IR)	Yes

Encoding

Sub stream compression	H.264, MJPEG
Sub stream resolutions	176 x 144 (QCIF), 352 x 288 (CIF), 704 x 576 (4CIF)

Lens

Lens type	Varifocal motorizada
Auto iris	Yes
Auto focus	Yes
Motorized zoom	Yes

Network

Integration	CGI, ONVIF, PSIA
Supported network protocols	802.1x, DDNS, DHCP, DNS, ezDDNS, FTP, HTTP, HTTPS, IPv4, IPv6, NTP, PPPoE, Qos, RTP, RTSP, SMTP, SNMP, TCP/IP, UPnP

Audio

Audio compression	G.711, G.722.1, G.726, MP2L2

Alarm I/O

Alarm inputs	1

Storage

Local storage support	Yes

Video intelligence

Alarm trigger	Detección de movimiento, Máscara de Privacidad, Tamper de video
Smart event	Detección de movimiento avanzada, Detección de excepción de audio, Desenfoque, Antiniebla, Estabilización Electrónica de Imagen (EIS), Detección de rostros, Detección de intrusión, Detección de cruce de línea, Conteo de objetos, Objeto abandonado, Detección de objeto retirado, Detección de entrada en región, Detección de salida de región, Región de interés (ROI), Cambio de escenario

Electrical

Power supply type	VCC

Physical

Colour	Grau
Form Factor	Dome

Environmental

Vandal proof	Yes
Impact rating	IK10
Environment	Drinnen

Regulatory

Compliancy	CE, FCC, HALT, REACH, RoHS, UL, WEEE

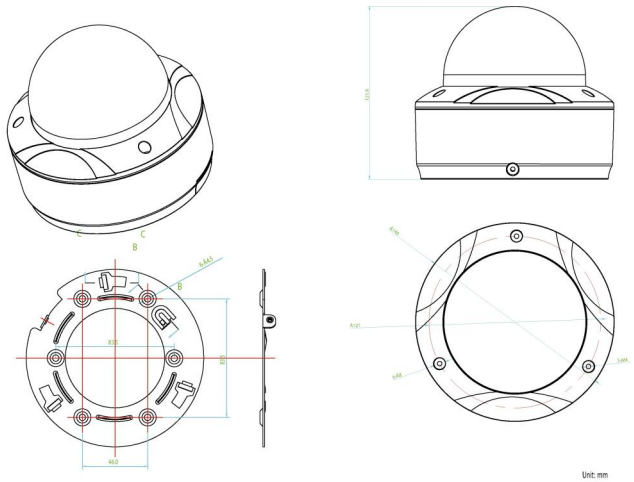

Como empresa de inovação, a Kidde Global Solutions reserva o direito de alterar as especificações do produto sem aviso prévio. Para obter informações sobre as especificações mais recentes do produto, visite pt.firesecurityproducts.com online ou contate o departamento comercial.

Last updated on 12 November 2026 - 18:57