HB304

Botão Pânico Tipo Alavanca com Led Indicação



HB304

Botão Pânico Tipo Alavanca com Led Indicação

Especificações técnicas

General

Type	Schalter
Water resistant	No
LED	Yes
Latching LED circuit	Yes
Alarm contact	SPDT

Wired/wireless

Wired-wireless	Verdrahtet

Physical

Colour	Weiß

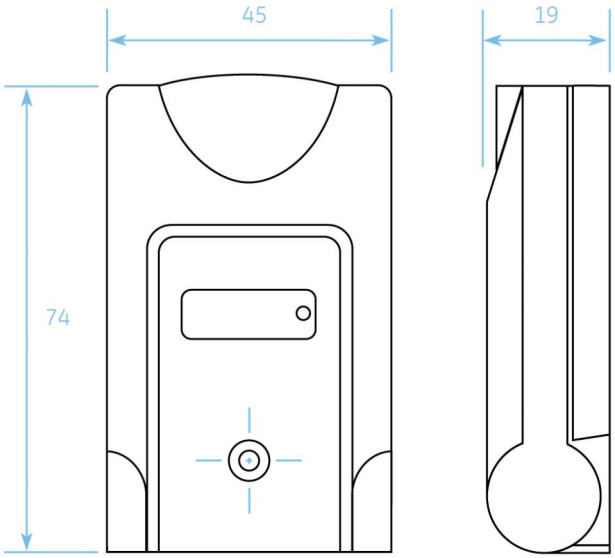

Como empresa de inovação, a Kidde Global Solutions reserva o direito de alterar as especificações do produto sem aviso prévio. Para obter informações sobre as especificações mais recentes do produto, visite pt.firesecurityproducts.com online ou contate o departamento comercial.

Last updated on 12 November 2026 - 18:57