HB304

Surface mount panic switch, latching red LED indicator and screw terminals, SPDT, white



HB304

Surface mount panic switch, latching red LED indicator and screw terminals, SPDT, white

Technische Spezifikationen

General

Type	Schalter
Water resistant	No
LED	Yes
Latching LED circuit	Yes
Alarm contact	SPDT

Wired/wireless

Wired-wireless	Verdrahtet

Physical

Colour	Weiß

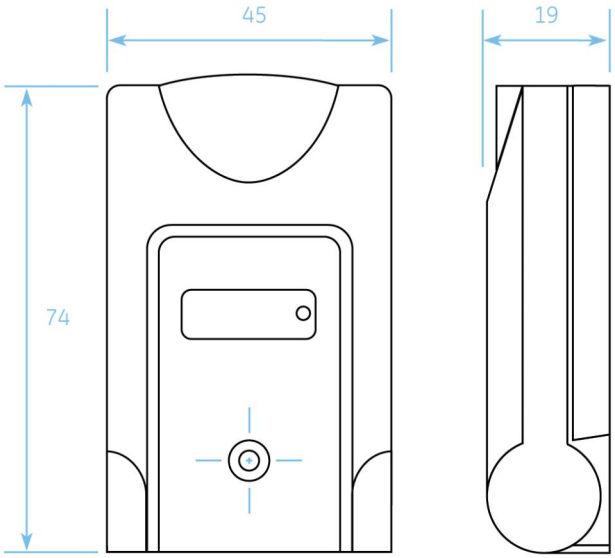

Als innovatives Unternehmen behält sich Kidde Global Solutions das Recht vor, Produktspezifikationen ohne Ankündigungen zu ändern. Für die aktuellsten Produktspezifikationen, besuchen Sie bitte de.firesecurityproducts.com online oder kontaktieren Sie bitte unsere Vertriebsmitarbeiter.