S25-1MLC-A-2

Porto SFP, 100Base-FX, 1 Fibra, Multimodo, 1310 nm, 2 km, lado A



S25-1MLC-A-2

Porto SFP, 100Base-FX, 1 Fibra, Multimodo, 1310 nm, 2 km, lado A

Especificações técnicas

General

Category	SFP
Port type	Multi Modus
No. of fibers	1
Port speed	100 Mbps
Wavelength	1310 nm, 1550 nm

Regulatory

Compliancy	CE, REACH, RoHS 2

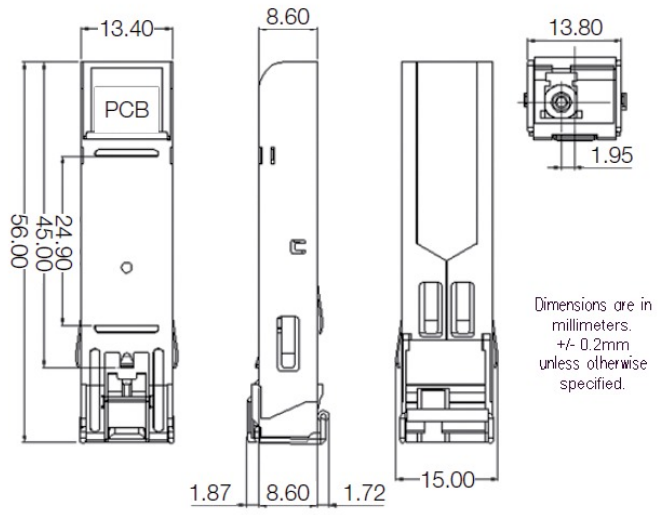

Como empresa de inovação, a Kidde Global Solutions reserva o direito de alterar as especificações do produto sem aviso prévio. Para obter informações sobre as especificações mais recentes do produto, visite pt.firesecurityproducts.com online ou contate o departamento comercial.

Last updated on 12 November 2026 - 20:20