TVGP-M01-0802-BUL-G

TruVision 8MP/4K, H.265+, kamera tubowa Smart IP, 60m IR, obiektyw 2,8-12mm, szara

Opis

Kamery bullet IP TruVision serii M wykorzystują najnowszą technologię kompresji wideo H.265+, aby zapewnić obraz w wysokiej rozdzielczości na rynek masowego nadzoru wideo. Dzięki rozdzielczości wideo od 2 megapikseli do 4K stanowią elastyczne rozwiązanie do nadzoru wideo, spełniające wszelkie potrzeby. Wyposażone w zaawansowaną technologię i możliwości przetwarzania sygnału, skutecznie przechwytują wideo w trudnych warunkach.

Kamery wykraczają poza standardowe wykrywanie ruchu dzięki ulepszonym funkcjom alarmowania, w tym wykrywaniu przekroczenia linii, wykrywaniu wtargnięcia i wykrywaniu twarzy. Dzięki funkcji inteligentnej osoby/pojazdu kamera może ignorować nieistotne zdarzenia ruchu lub VCA, co automatycznie prowadzi do mniejszego zużycia pamięci i szybszego wyszukiwania odpowiednich zdarzeń wideo.

Kamery TruVision wykorzystują technologię kompresji H.265+ i/lub H.264 z funkcją potrójnego przesyłania strumieniowego, co ułatwia zarządzanie wykorzystaniem przepustowości kamery. Nagrywanie na lokalną kartę MicroSD (brak w zestawie) chroni dane w przypadku zakłóceń w sieci.



Szczegóły

- Maksymalna rozdzielczość: 8MP/4K (3840 × 2160)
- Obiektyw moto-zoom 2,8 do 12 mm
- Klasyfikacja osoba/pojazd
- Inteligencja wideo: wykrywanie wtargnięcia, wykrywanie przekroczenia linii, wykrywanie twarzy
- Oświetlenie IR do 60 m
- Kompresja H.265+
- ONVIF Profile G, S, T otwarte standardy
- Nagrywanie brzegowe do 256 GB karta SDHC

TVGP-M01-0802-BUL-G

TruVision 8MP/4K, H.265+, kamera tubowa Smart IP, 60m IR, obiektyw 2,8-12mm, szara

Specyfikacja techniczna

General

Technology	IP
Video standard	NTSC, PAL
Image settings	Flur-Ansicht, Spiegel, ROI (Region Of Interest)
Privacy masking	Yes
Software compatibility	Milestone XProtect, OnGuard, TruVision Navigator, TVRmobile, Webbrowser

Camera

Sensor size	1/2.8"
Max. resolution	8 MP (4K)
Sensor scan	Progressiv
Sensor type	CMOS
Shutter time	1/3 to 1/100,000 s

Lighting performance

WDR type	Echt-WDR
WDR	120 dB
Digital noise reduction	3D DNR
Day/night	Echt Tag / Nacht
Motorized IR cut filter	Yes
Color sensitivity	Color: 0.005 Lux @ (F1.6, AGC ON), 0 Lux with IR on
Infrared (IR)	Yes
IR range	Up to 60 m
IR wavelength	850nm

Encoding

Video streams	3
Main stream compression	H.264, H.265, H.265+
Sub stream compression	H.264, H.265, MJPEG
Third stream compression	H.264, H.265
Video bit rate	32 to 8 Mbps
Main stream resolutions	1280 x 720 (XVGA), 1920 x 1080 (1080p), 2688 x 1520, 3200 x 1800, 3840 x 2160
Sub stream resolutions	640 x 360 (nHD), 640 x 480 (VGA)
Third stream resolutions	1280 x 720 (XVGA), 1920 x 1080 (1080p), 640 x 360 (nHD), 640 x 480 (VGA)
Max. resolution @ fps	3840 x 2160 @ 20 fps

Lens

Lens type	Varifokal motorisiert
Focal length	2.8 to 12 mm, Horizontal FoV 108° to 30°, vertical FoV 56° to 17°, diagonal FoV 131° to 35°
f-stop	F1.6
Auto iris	No
Auto focus	Yes
Motorized zoom	Yes

Network

Network interface	RJ-45 10/100 Mbit / s selbstanpassende Ethernet-Schnittstelle
Integration	ONVIF Profil G, ONVIF Profil S, ONVIF Profile T
Supported network protocols	802.1x, Bonjour, DDNS, DHCP, DNS, FTP, HTTP, HTTPS, ICMP, IGMP, IPv4, IPv6, NTP, PPPoE, Qos, RTCP, RTP, RTSP, SMTP, SNMP, TCP/IP, UPnP

Audio

Audio compression	G.711alaw, G.711ulaw, G.722.1, G.726, MP2L2, MP3
Audio in	1 input (line in), two-core terminal block, max. input amplitude: 3.3 vpp, input impedance: 4.7 KΩ
Audio out	1 output (line out), two-core terminal block, max. output amplitude: 3.3 vpp, output impedance: 100 Ω

Alarm I/O

Alarm inputs	1
Alarm outputs	1 output (max. 12 VDC, 30 mA)
Alarm I/O connection	Terminal block

Storage

Local storage type	Built-in Micro SD/SDHC/SDXC card slot
Max. SD card capacity	256 GB

Video intelligence

Alarm trigger	HDD error, HDD full, Invalid login, IP address conflict, Motion detection, Network disconnected, Video tampering
ROI	Support 1 fixed region for main stream and sub-stream
Smart event	Erweiterte Bewegungserkennung, Gesichtserkennung, Einbruchmeldetechnikserkennung, Line crossing detection, Motion detection
Intelligence options	Person/vehicle detection on motion, line crossing and intrusion detection

Electrical

Operating voltage	12 VDC,1.08 A, PoE: (802.3at, 42.5 V to 57 V), 0.36 A to 0.27 A
Power consumption	max. 15 W

Physical

Physical dimensions	308.5 × 97.9 × 93 mm 12.2 × 3.9 × 3.7 in.
Net weight	1390 g 3.1 lb.
Shipping weight	1961 g 4.3 lb.
Colour	Grau
Form Factor	Zylinder

TVGP-M01-0802-BUL-G

TruVision 8MP/4K, H.265+, kamera tubowa Smart IP, 60m IR, obiektyw 2,8-12mm, szara

Environmental

Vandal proof	Yes
Impact rating	IK10
Environment	Draussen
Operating temperature	-30 to +60°C -22 to +140°F
Relative humidity	<95% (non-condensing)
IP rating	IP67

Regulatory

Compliancy	CE, FCC, REACH, RoHS, UL, WEEE

Wyroby zgodne

Kategoria	Odniesienie	Opis
Brackets & Mounts	TVD-M-CMA	Adapter narożny TruVision do TVD-SNB (lub kamer tubowych TVC-IP)
Brackets & Mounts	TVD-M-PMA-SS	Adapter do montażu na słupie dla kamer TVB serii 4/5/6 (stal nierdzewna)

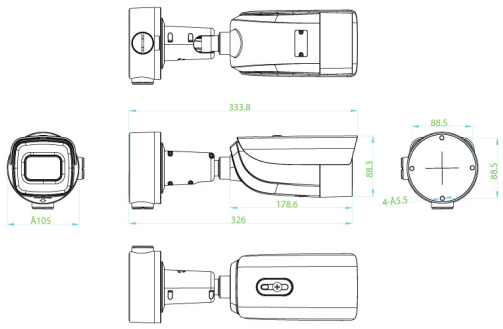

Będąc firmą innowacyjną, Kidde Global Solutions zastrzega sobie prawo do zmian w specyfikacji wyrobów bez uprzedzenia. W celu uzyskania najnowszych specyfikacji prosimy o wizytę na stronach pl/firesecurityproducts.com lub kontakt z przedstawicielem handlowym.

Last updated on 12 November 2026 - 18:57