TVD-SNB-BB

Puszka montażowa do uchwytu TruVision TVD-SNB

Opis

Puszka TVD-SNB-BB TruVision może być używana razem ze wspornikiem do montażu naściennego TruVision TVD-SNB lub TVD-M2-WM.

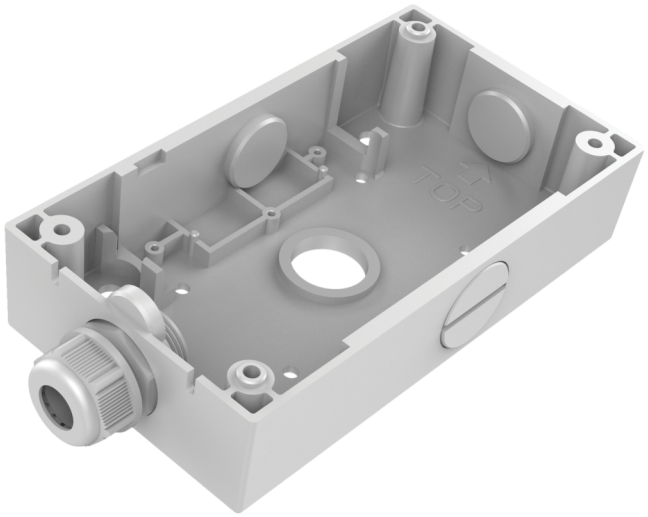

Szczegóły

- Pasuje do uchwytów ściennych TruVision
- Puszka montażowa TruVision
- Stop aluminium

TVD-SNB-BB

Puszka montażowa do uchwytu TruVision TVD-SNB

Specyfikacja techniczna

General

Bracket type	Kamera
Support type	TruVision Mini Kuppeln
Bracket mounting part	Montage-Anschlussdose
Mount type	Oberflächenmontage

Physical

Colour	Grau (Pantone 428c)
Material	Aluminium

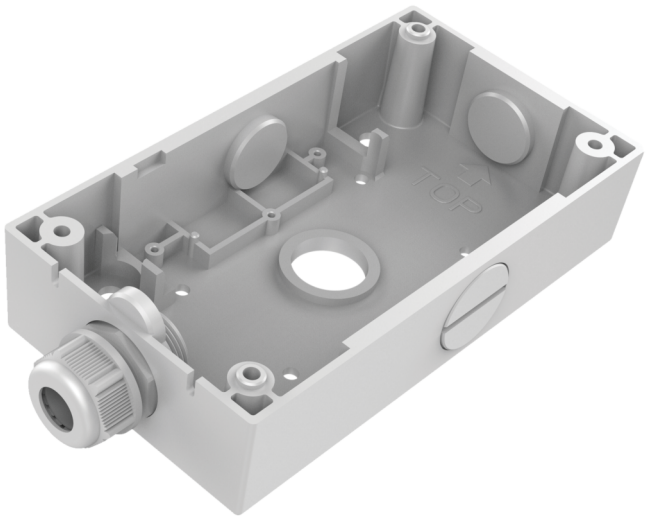

Będąc firmą innowacyjną, Kidde Global Solutions zastrzega sobie prawo do zmian w specyfikacji wyrobów bez uprzedzenia. W celu uzyskania najnowszych specyfikacji prosimy o wizytę na stronach pl/firesecurityproducts.com lub kontakt z przedstawicielem handlowym.

Last updated on 12 November 2026 - 18:57