# DC101R4.7

**Built-on door window sensor with 4k7 EOL resistor**



# DC101R4.7

## Built-on door window sensor with 4k7 EOL resistor

## Specyfikacja techniczna

### General

| | |
|---|---|
| Application type | Oberflächenmontage |
| Contact type | 4K7 Widerstand |

### Wired/wireless

| | |
|---|---|
| Wired-wireless | Verdrahtet |

### Regulatory

| | |
|---|---|
| EN50131 grade | Klasse 2 |

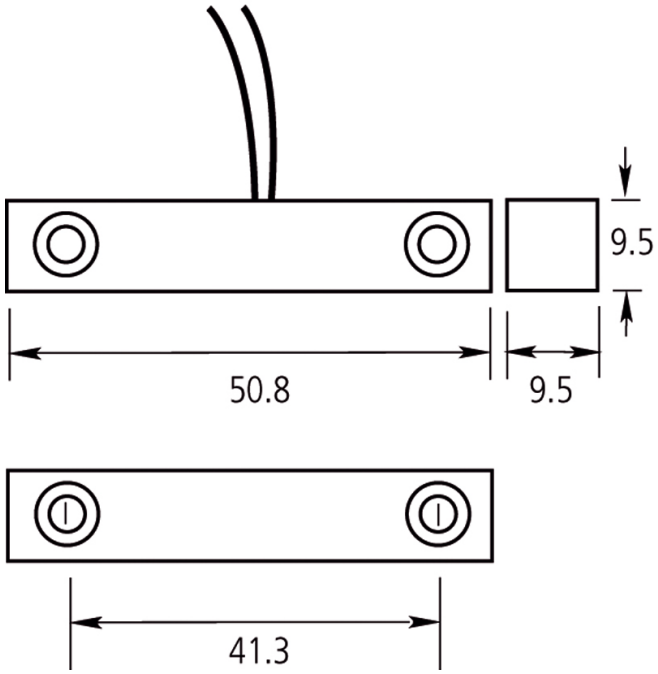


Będąc firmą innowacyjną, Kidde Global Solutions zastrzega sobie prawo do zmian w specyfikacji wyrobów bez uprzedzenia. W celu uzyskania najnowszych specyfikacji prosimy o wizytę na stronach pl/firesecurityproducts.com lub kontakt z przedstawicielem handlowym.

Last updated on 12 November 2026 - 18:57