DC101R4.7

Opb.contact met sab.lus, 2,5m, wit, afstand ±15mm, NC. Incl 2 weerstanden.



DC101R4.7

Opb.contact met sab.lus, 2,5m, wit, afstand ±15mm, NC. Incl 2 weerstanden.

Technische specificaties

General

Application type	Oberflächenmontage
Contact type	4K7 Widerstand

Wired/wireless

Wired-wireless	Verdrahtet

Regulatory

EN50131 grade	Klasse 2

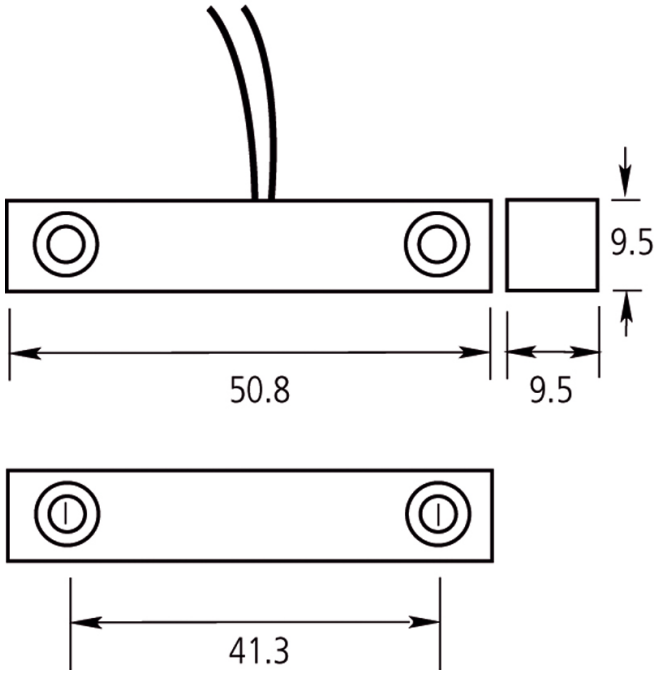

Als een bedrijf van innovatie behoudt Kidde Global Solutions zich het recht voor productspecificaties zonder kennisgeving te wijzigen. Ga voor de nieuwste productspecificaties online naar nl.firesecurityproducts.com of neem contact op met uw verkoopvertegenwoordiger.

Last updated on 12 November 2026 - 18:57