FF703N

Antorcha de prueba universal gama FF*

General

El FF703N es una unidad de prueba y calibración diseñada explícitamente para funcionar con toda la gama de detectores de llama FF*.
Usando el menú intuitivo, elija el tipo de Detector de Llama a probar; Aprieta el gatillo y el FF703N realizará automáticamente una prueba desde una distancia de hasta 8 metros, lo que significa que en muchas aplicaciones, el detector de llamas se puede probar desde el nivel del suelo.
El FF703N recrea el espectro característico de una llama utilizando una combinación de bombillas UV e IR. Una vez completada la prueba, el FF703N puede almacenar los resultados de la prueba para descargarlos a un PC.

La batería integral del FF703N se recarga mediante USB desde un PC o un cargador USB disponible en el mercado.

Características del detector de llama

La mayoría de los sensores ópticos de llama responden a la radiación ultravioleta (UV) o infrarroja (IR) emitida por las llamas durante la combustión. Muchos sensores también utilizan técnicas de parpadeo de llamas para distinguir entre llamas y otras fuentes ópticas falsas.

La unidad de prueba simula la señal de llama parpadeante modulando la salida de una lámpara de incandescencia. La constante de tiempo térmica de una lámpara de incandescencia impide que se genere una señal de parpadeo de llama perfecta. La lenta respuesta de la lámpara de incandescencia significará que algunos sensores de llama requerirán más tiempo para activarse bajo prueba que con una llama real.

Operación

La unidad está diseñada para que la utilicen los técnicos de servicio al realizar la puesta en servicio y el mantenimiento rutinario. Como la unidad de prueba no tiene una aprobación (Ex) para áreas peligrosas, se necesitaría un permiso para verificar un detector en dichas áreas. El técnico de servicio también podría llevar una alarma de gas inflamable portátil para indicar si el área es segura para realizar pruebas.



Detalles

- Hasta 40 pruebas cada una de 30 segundos
- Baterías recargables USB-C de iones de litio

FF703N

Antorcha de prueba universal gama FF*

Especificaciones técnicas

Detection

Field of view	8 m

Physical

Physical dimensions	112 x 245 x 197 (W x H x D)
Net weight	0.850 kg
Colour	Black
Mounting type	Portable

Environmental

Operating temperature	-10 a +55°C
Storage temperature	-20 a 65°C
Environment	Indoor, Outdoor
IP rating	IP54

Productos compatibles

Categoría	Referencia	Descripción
Detection device	FF742N	16581 Detector de llama dual (IR2) con carcasa de aleación de zinc, IP65
Detection device	FF746N	16511 Detector de llama IR dual con carcasa antideflagrante Eexd-IIC T6.
Detection device	FF747N	16571 Detector de llama dual (IR2) con carcasa resistente al fuego, ATX, IP66.
Detection device	FF751N	16591 Detector de llama UV/doble IR en carcasa de aleación de zinc fundido a presión
Detection device	FF756N	16521 Detector de llama de doble tecnología UV/IR, carcasa antideflagrante Eexd-IIC T6
Detection device	FF762N	16589 Detector de llama con sensor de triple infrarrojo (IR3) con carcasa de aleación de zinc
Detection device	FF766N	16519 Detector de llama con sensor de triple infrarrojo en carcasa resistente al fuego Eexd - IIC T6
Detection device	FF767N	16579 Detector de llama intrínsecamente seguro con sensor triple IR en carcasa IP65 de aleación de zinc

Dimensions

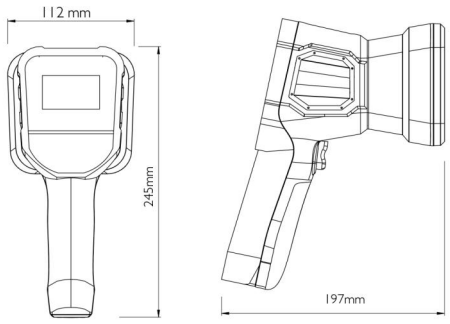

EDWARDS
Built for Resilience

Como empresa innovadora, Kidde Global Solutions se reserva el derecho de modificar las especificaciones de los productos sin previo aviso. Para conocer las últimas especificaciones de los productos, visite la Web de es.firesecurityproducts.com o póngase en contacto con su comercial.

Last updated on 12 November 2026 - 18:57