116-BG-21

Dual IR flame detector

Vista Geral

BG-21 é um detetor de chama pontual para deteção de incêndios que envolvam combustão de materiais carbonáceos. O detetor tem uma alta classificação IP, tornando-o adequado para os ambientes adversos. O detetor pode ser utilizado com a maioria dos painéis de alarme de incêndio convencionais. Deve ser instalada uma resistência de alarme entre os terminais 3 e 4. O valor da resistência de alarme pode ser dimensionado para uma corrente de alarme correta, dependendo do painel. A classe de desempenho pode ser configurada pelo sistema de acordo com a tabela 1. O processamento avançado do sinal e a inteligência DYFI+ asseguram que o detetor tem uma alta imunidade a possíveis fontes de alarmes falsos, mas com uma rápida deteção de incêndios reais.

Deteção

Dois sensores infravermelhos detetam o espectro infravermelho das chamas. Os sensores avaliam diferentes partes do espectro infravermelho utilizando esta informação para verificar se os sinais correspondem às características de uma chama real.



Detalhes

- Duplo detetor IR
- Convencional
- Caixa IP66
- Baixo consumo
- Imunidade a fontes de falsos alarmes
- Em conformidade com a norma EN54: Parte 10

116-BG-21
Dual IR flame detector

Especificações técnicas

Electrical

Power supply type	Zone powered
Power consumption	90 µA ; Up to 2.1 mA Alarm mode
Operating voltage	10 to 26 VDC

Physical

Physical dimensions	119 x 63.5 mm (Ø x H)
Net weight	210 g
Colour	Light grey, Transparent
Mounting type	Base mount, Ceiling mount, Wall mount

Environmental

Vandal proof	No
Operating temperature	-40 to +70°C
Storage temperature	-40 to +70°C
Relative humidity	96% max. noncondensing
Environment	Indoor, Outdoor
IP rating	IP66

Regulatory

Compliancy	CE, REACH, RoHS 3, WEEE
Certification	CPR
Standards	A1:2005

Dimensions

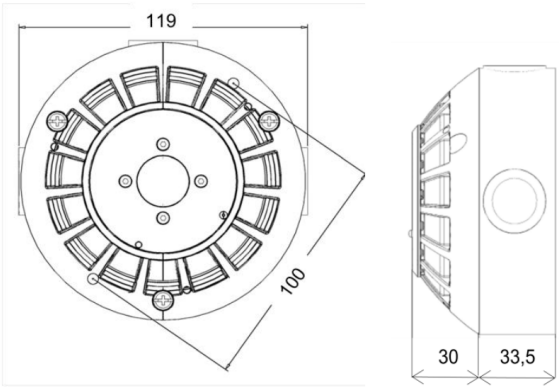

Field of view

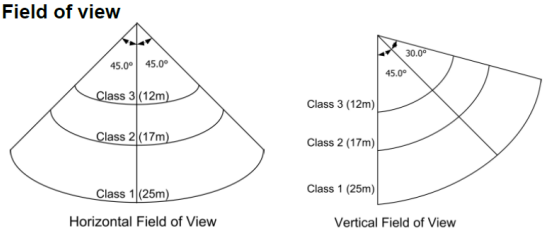

EDWARDS
Built for Resilience

Como empresa de inovação, a Kidde Global Solutions reserva o direito de alterar as especificações do produto sem aviso prévio. Para obter informações sobre as especificações mais recentes do produto, visite pt.firesecurityproducts.com online ou contate o departamento comercial.

Last updated on 12 November 2026 - 18:57