TVP-CMB-01

Suporte Canto TruVision com Caixa de Ligações para Câmars IP PTZ da Série P e M

Vista Geral

O suporte de canto TruVision TVP-CMB-01 pode ser utilizado para instalar câmaras IP PTZ da Série M e P no canto exterior de uma parede. A caixa de junção integrada permite uma fácil gestão de cabos.



Detalhes

- Suporte de montagem de canto com caixa de junção integrada
- Caixa de junção com saída inferior e posterior
- Liga de alumínio e aço com tratamento de superfície por pulverização

TVP-CMB-01

Suporte Canto TruVision com Caixa de Ligações para Câmars IP PTZ da Série P e M

Especificações técnicas

General

Bracket type	Camera
Support type	PTZ camera
Bracket mounting part	Mounting bracket
Mount type	Corner mount
Cable management	Yes

Physical

Physical dimensions	465 x 206.8 x 261.8 mm 18.31 x 8.14 x 10.31 in.
Net weight	4.3 kg 9.48 lb.
Colour	Grey (Pantone 428c)
Material	Aluminium alloy, Steel

Environmental

Environment	Indoor, Outdoor

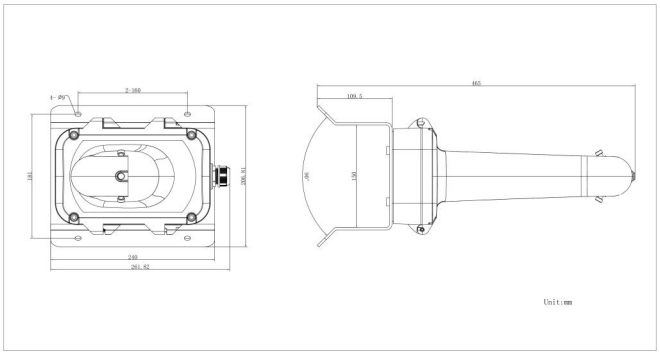

Como empresa de inovação, a Kidde Global Solutions reserva o direito de alterar as especificações do produto sem aviso prévio. Para obter informações sobre as especificações mais recentes do produto, visite pt.firesecurityproducts.com online ou contate o departamento comercial.

Last updated on 12 November 2026 - 18:57