# TVW-BB1

## Base para Câmara Wedge TruVision (para câmaras wedge S6)

### Overview

TVW- BB1 back box for indoor and outdoor use. The bracket can be used with the TruVision wedge cameras listed below.

### Used for the following cameras:

TruVision S6 wedge range of IP cameras:
TVW-5601
TVW-5602
TVW-5603
TVW-5604
TVW-5605



### Detalhes

- Suitable for TruVision S6 Wedge S6 wedge cameras
- Back box
- Aluminum alloy

# TVW-BB1

## Base para Câmara Wedge TruVision (para câmaras wedge S6)

## Especificações técnicas

### General

| | |
|---|---|
| Bracket type | Camera |
| Support type | TruVision wedge domes |
| Bracket mounting part | Mount connection box |
| Mount type | Back box |
| Cable management | Yes |

### Physical

| | |
|---|---|
| Physical dimensions | 120 x 150.74 x 37.22 (Ø 120 mm) |
| Colour | Grey (Pantone 428c) |
| Material | Aluminium |

### Regulatory

| | |
|---|---|
| Compliancy | CE |

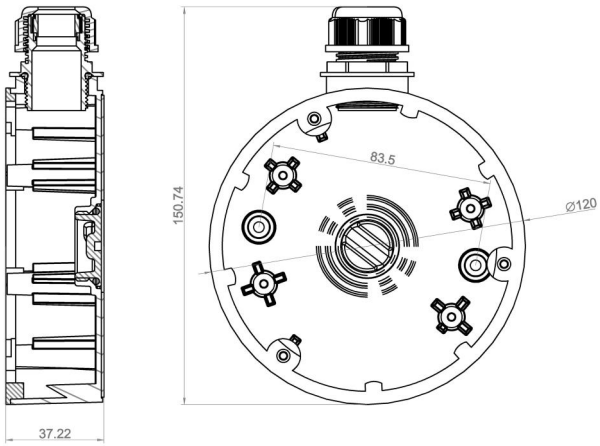


Como empresa de inovação, a Kidde Global Solutions reserva o direito de alterar as especificações do produto sem aviso prévio. Para obter informações sobre as especificações mais recentes do produto, visite pt.firesecurityproducts.com online ou contate o departamento comercial.

Last updated on 12 November 2026 - 18:57