116-BG-21F

Dualna czujka płomienia z uchwytem do montażu na fasadzie

Opis ogólny

BG-21 jest punktową, konwencjonalną czujką płomienia przeznaczoną do wykrywania palenia materiałów zawierających węgiel.
Dwa czujniki podczerwieni przetwarzają różne części widma światła padającego na czujkę, a zaawansowany układ analityczny porównuje sygnał z charakterystyką właściwą dla płomienia.
Zasięg detekcji można ustawić na 25 lub 12 metrów.
Czujka BG-21 charakteryzuje się bardzo dużą odpornością na zakłócenia.

Zalety instalacyjne

Czujka może współpracować z większością central wykrywania pożaru, na konwencjonalnej dwuprzewodowej linii dozorowej z napięciem zasilania z zakresu 10-24V.
W przypadku wykrycia płomienia czujka zwiększa pobór prądu z centrali, zatem dopasowanie czujki do centrali polega na dobraniu rezystora alarmowego odpowiedniej wartości, podłączanego do zacisków 3 i 4 czujki.

Dodatkowe ramię montażowe pozwala na ochronę fasady budynku. Czujka ma wodoszczelną obudowę i jest przystosowana do pracy w najtrudniejszych warunkach środowiskowych, w temperaturach od -40 do +70 stopni Celcjusza.



Szczegóły

- Detekcja w dwóch zakresach światła IR
- Niewrażliwość na światło słoneczne
- Obudowa IP66
- Niski pobór prądu
- Odporność na zakłócenia
- Zgodność z (PN) EN54 - 10

116-BG-21F

Dualna czujka płomienia z uchwytem do montażu na fasadzie

Specyfikacja techniczna

Electrical

Power supply type	Zone angetrieben
Power consumption	90 µA w stanie dozoru. do 2,1 mA w stanie alarmu
Operating voltage	10 do 26 VDC

Physical

Colour	Lichtgrau, Transparent
Mounting type	Wandmontage

Environmental

Vandal proof	No
Relative humidity	96% maks. bez kondensacji
Environment	Drinnen, Draussen

Regulatory

Compliancy	CE, REACH, RoHS 3, WEEE
Certification	CPR

Dimensions

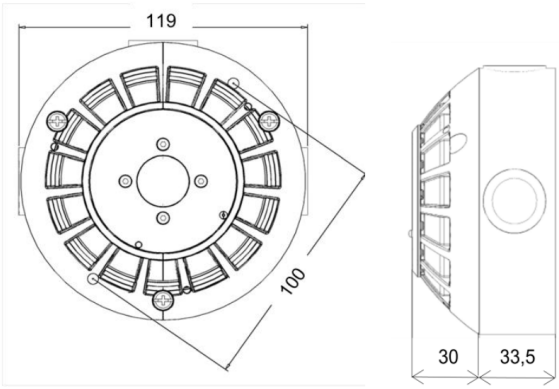

Field of view

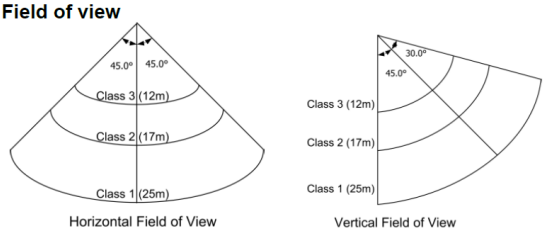

EDWARDS
Built for Resilience

Będąc firmą innowacyjną, Kidde Global Solutions zastrzega sobie prawo do zmian w specyfikacji wyrobów bez uprzedzenia. W celu uzyskania najnowszych specyfikacji prosimy o wizytę na stronach pl/firesecurityproducts.com lub kontakt z przedstawicielem handlowym.

Last updated on 12 November 2026 - 18:57