TVP-CMB-01

Uchwyt narożny TruVision z puszką łączeniową do kamer IP PTZ z serii P i M

Opis

Uchwyt do montażu narożnego TruVision TVP-CMB-01 może być używany do montażu kamer IP PTZ serii M i P na rogu ściany. Zintegrowana puszka przyłączeniowa umożliwia łatwe zarządzanie kablami.



Szczegóły

- Uchwyt do montażu narożnego ze zintegrowaną puszką przyłączeniową
- Puszka przyłączeniowa z dolnym i tylnym wylotem
- Stop aluminium i stal z obróbką natryskową powierzchni

TVP-CMB-01

Uchwyt narożny TruVision z puszką łączeniową do kamer IP PTZ z serii P i M

Specyfikacja techniczna

General

Bracket type	Camera
Support type	PTZ camera
Bracket mounting part	Mounting bracket
Mount type	Corner mount
Cable management	Yes

Physical

Physical dimensions	465 x 206.8 x 261.8 mm 18.31 x 8.14 x 10.31 in.
Net weight	4.3 kg 9.48 lb.
Colour	Grey (Pantone 428c)
Material	Aluminium alloy, Steel

Environmental

Environment	Indoor, Outdoor

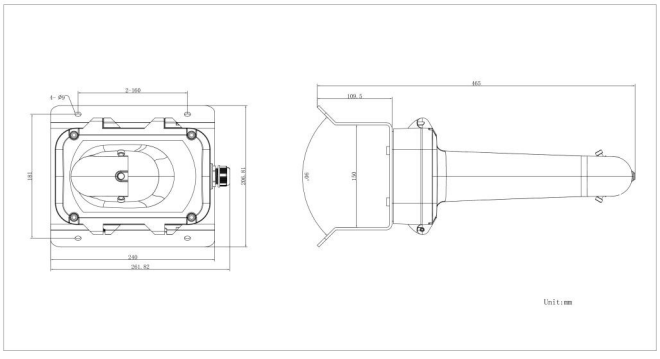

Będąc firmą innowacyjną, Kidde Global Solutions zastrzega sobie prawo do zmian w specyfikacji wyrobów bez uprzedzenia. W celu uzyskania najnowszych specyfikacji prosimy o wizytę na stronach pl/firesecurityproducts.com lub kontakt z przedstawicielem handlowym.

Last updated on 12 November 2026 - 18:57