116-BG-21

Rivelatore di fiamma doppio infrarosso (Dual IR).

Generalità

BG-21 è un rivelatore di fiamma puntiforme per il rilevazione degli incendi che comportano la combustione di materiali che contengono carbonio.
Il rivelatore ha un elevato grado di protezione IP che lo rende idoneo agli ambienti più difficili.
Il rilevatore può essere utilizzato con la maggior parte delle centrali di allarme antincendio convenzionali che generano l'allarme in base al principio dell'assorbimento di corrente. Una resistenza di allarme deve essere inserita tra i morsetti 3 e 4. Il valore della resistenza di allarme può essere dimensionato per la corretta corrente di allarme a seconda della centrale di rivelazione incendio utilizzata.
La classe di sensibilità del rivelatore può essere configurata secondo la tabella 1.
L'elaborazione avanzata del segnale e l'intelligenza DYFI +, assicurano che il rivelatore di fiamma abbia un'elevata immunità a qualsiasi fonte di allarme esterna pur mantenendo una rivelazione rapida degli incendi reali.

Installazione e manutenzione semplice

Due sensori a infrarossi sono utilizzati analizzare lo spettro di un incendio. I sensori valutano diverse zone dello spettro infrarosso per verificare che i segnali corrispondano alle caratteristiche di una fiamma reale.



Dettagli

- Rivelatore con doppio sensore infrarosso (Dual IR)
- Convenzionale
- Custodia IP66
- Basso assorbimento
- Conforme EN54-10

116-BG-21

Rivelatore di fiamma doppio infrarosso (Dual IR).

Specifiche tecniche

Electrical

Power supply type	Zone powered

Physical

Colour	Light grey, Transparent
Mounting type	Base mount, Ceiling mount, Wall mount

Environmental

Vandal proof	No
Environment	Indoor, Outdoor

Regulatory

Compliancy	CE, REACH, RoHS 3, WEEE
Certification	CPR

Dimensions

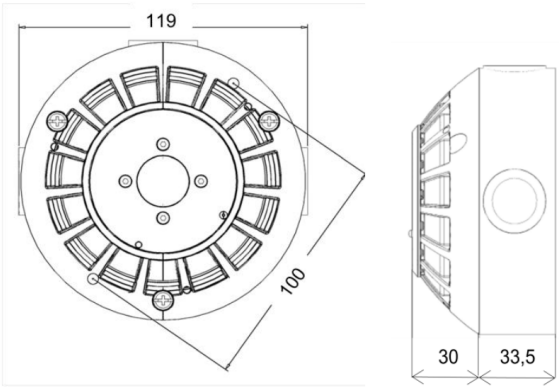

Field of view

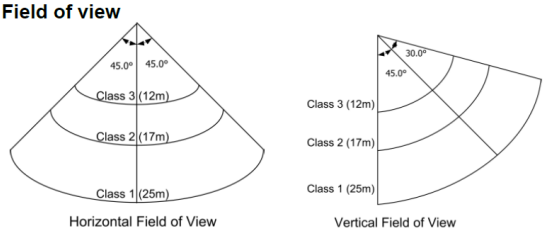

EDWARDS
Built for Resilience

In quanto azienda in continua innovazione, Kidde Global Solutions si riserva il diritto di modificare le specifiche del prodotto senza preavviso. Per avere informazioni sempre aggiornate, visita it.firesecurityproducts.com online o contatta il tuo riferimento commerciale.

Last updated on 12 November 2026 - 18:57