FF703N

Universal-Prüflampe der Flammenmelderserie FF700

Allgemein

Das FF703N ist ein Test- und Kalibriergerät, das speziell für den Einsatz mit der gesamten Palette der FF700-Flammenmelder entwickelt wurde. Es bildet das charakteristische Spektrum einer Flamme mithilfe einer Kombination aus UV- und IR-Lampen nach. Nach Abschluss des Tests kann das FF703N die Testergebnisse speichern und auf einen PC herunterladen.

Der integrierte Akku des FF703N kann über USB von einem PC oder einem handelsüblichen USB-Ladegerät aufgeladen werden.

Eigenschaften des Flammenmelders

Die meisten optischen Flammenmelder reagieren auf ultraviolette (UV) und/oder infrarote (IR) Strahlung, die während der Verbrennung von Flammen abgegeben wird. Viele Sensoren verwenden auch Flammenflackertechniken, um zwischen Flammen und anderen optischen Fehlquellen zu unterscheiden.

Der FF703N simuliert das flackernde Flammensignal durch Modulation der Ausgabe einer Glühlampe. Die thermische Zeitkonstante einer Glühlampe verhindert die Erzeugung eines perfekten Flammenflackersignals. Die langsame Reaktion der Glühlampe führt dazu, dass einige Flammenmelder beim Testen mehr Zeit zur Aktivierung benötigen als bei einer echten Flamme.

Betrieb

Hinweis: Das FF703N ist nicht für den Einsatz in explosionsgefährdeten Bereichen zugelassen.

Der FF703N ist für Servicetechniker zur Inbetriebnahme und routinemäßigen Wartung vorgesehen. Über das intuitive Menü wird der zu testende Flammenmeldertyp ausgewählt. Drücken Sie den Auslöser und der FF703N führt automatisch einen Test aus einer Entfernung von bis zu 8 m durch. In vielen Anwendungen kann der Flammenmelder vom Boden aus getestet werden.



Einzelheiten

- Bietet bis zu 40 Tests von jeweils 30 s
- Lithium-Ionen-Akkus über USB-C

FF703N

Universal-Prüflampe der Flammenmelderserie FF700

Technische Spezifikationen

Detection

Field of view	8 m

Physical

Physical dimensions	112 x 245 x 197 (W x H x D)
Net weight	0.850 kg
Colour	Black
Mounting type	Portable

Environmental

Operating temperature	-10 to +55°C
Storage temperature	-20 to 65°C
Environment	Indoor, Outdoor
IP rating	IP54

Kompatible Produkte

Kategorie	Referenz	Beschreibung
Detection device	FF742N	16581 Dualer IR-Flammenmelder im Gehäuse aus Zinkdruckgusslegierung
Detection device	FF746N	16511 Dualer IR-Flammenmelder im flammensicheren Gehäuse Eexd - IIC T6
Detection device	FF747N	16571 Dual IR Intrinsic Safe Flame Detector In Die-Cast Zinc Alloy Housing
Detection device	FF751N	16591 UV-/Dual-IR-Flammenmelder im Gehäuse aus Zinkdruckgusslegierung
Detection device	FF756N	16521 UV/IR² Flame Detector in Eexd - IIC T6 Flame Proof Housing
Detection device	FF762N	16589 Dreifach-IR-Flammenmelder im Gehäuse aus Zinkdruckgusslegierung
Detection device	FF766N	16519 Dreifach-IR-Flammenmelder im flammensicheren Gehäuse Eexd - IIC T6
Detection device	FF767N	16579 Triple IR Intrinsic Safe Flame Detector In Die-Cast Zinc Alloy Housing

Dimensions

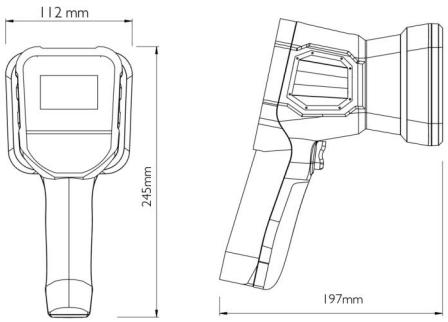

EDWARDS
Built for Resilience

Als innovatives Unternehmen behält sich Kidde Global Solutions das Recht vor, Produktspezifikationen ohne Ankündigungen zu ändern. Für die aktuellsten Produktspezifikationen, besuchen Sie bitte de.firesecurityproducts.com online oder kontaktieren Sie bitte unsere Vertriebsmitarbeiter.