TVD-CB3A-W

TruVision 3-Zoll-Bechersockel für Varifokal-Turret-IP-Kameras der S6- und M-Serie, weiß

Allgemein

Mit dem Sockel TVD-CB3A-W kann die Turret-IP-Kamera TVGP-M01-0402-TUR-W der M-Serie an den Wandmontagehalterungen- und Abhängungen für TVD-SNB-W, TVD-CBW-W und TVD-PPB-W installiert werden.



Einzelheiten

- Kompatibel mit der weißen Varifokal-Turret-IP-Kamera der M-Serie TVGP-M01-0402-TUR-W
- Kompatibel mit Wand-/Pendelmontagehalterungen TVD-SNB-W, TVD-CBW-W und TVD-PPB-W
- Entwickelt für eine einfache Verdrahtung

TVD-CB3A-W

TruVision 3-Zoll-Bechersockel für Varifokal-Turret-IP-Kameras der S6- und M-Serie, weiß

Technische Spezifikationen

General

Bracket type	Kamera
Support type	TruVision Mini Kuppeln
Bracket mounting part	Glocke
Mount type	Hängende Montage

Physical

Physical dimensions	Ø 140 x 66.6 mm
Net weight	220 g
Colour	Weiß
Material	Aluminium

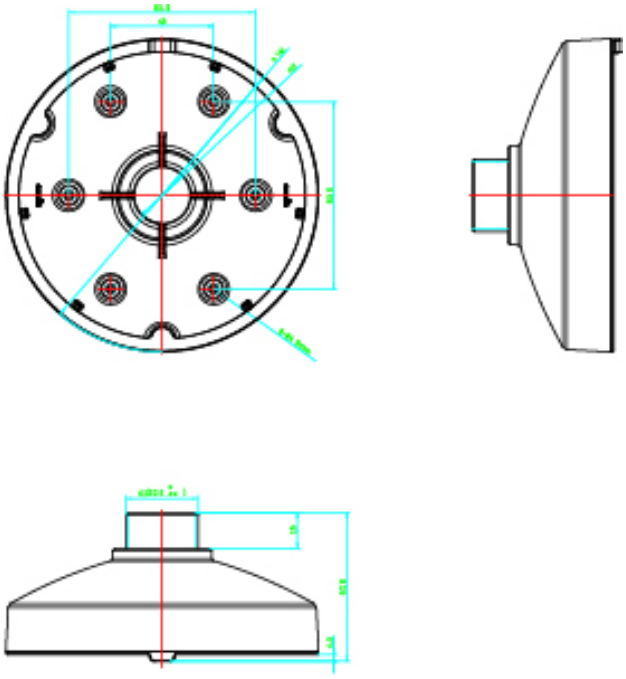

Als innovatives Unternehmen behält sich Kidde Global Solutions das Recht vor, Produktspezifikationen ohne Ankündigungen zu ändern. Für die aktuellsten Produktspezifikationen, besuchen Sie bitte de.firesecurityproducts.com online oder kontaktieren Sie bitte unsere Vertriebsmitarbeiter.