DC137

Utanpåliggande magnetkontakt – med skruvanslutning



Detaljer

- Omfattande produktserie
- Överlägsen kvalitet
- Enkla att installera
- Växlande kontakt
- Kan på beställning levereras med önskat inbyggt motstånd

DC137

Utanpåliggande magnetkontakt – med skruvanslutning

Tekniska specifikationer

General

Application type	Overflademontering
Contact type	NC

Wired/wireless

Wired-wireless	Kablede

Physical

Colour	Hvid

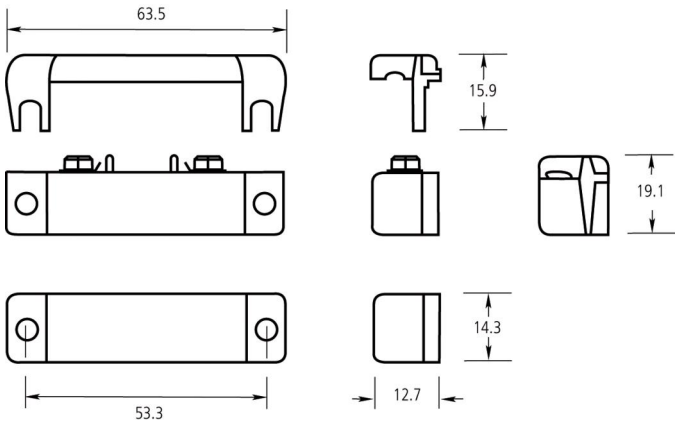

Kidde Global Solutions förbehåller sig rätten att ändra produktspecifikationer utan föregående meddelande. För de senaste produktspecifikationerna, besök se.firesecurityproducts.com online eller kontakta din försäljningsrepresentant.

Last updated on 12 November 2026 - 18:57