DC137

Czujka magnetyczna z zaciskami śrubowymi, obudowa jak DC102, NC, szczelina 37mm, B

Opis

Magnetyczne czujki DC137 znajdują zastosowanie wszędzie tam, gdzie konieczne jest zastosowanie urządzeń o niewielkich wymiarach. Szeroka - 37mm - szczelina robocza umożliwia szybki i łatwy montaż oraz zabezpiecza przed fałszywymi alarmami.



Szczegóły

- Czujka magnetyczna
- Przykręcana z zaciskami śrubowymi, osłona zacisków
- Szczelina 37 mm
- Zestyk NC
- Opcja w kolorze brązowym

DC137

Czujka magnetyczna z zaciskami śrubowymi, obudowa jak DC102, NC, szczelina 37mm, B

Specyfikacja techniczna

General

Application type	Montaggio a superficie
Contact type	NC

Wired/wireless

Wired-wireless	Wired

Physical

Colour	White

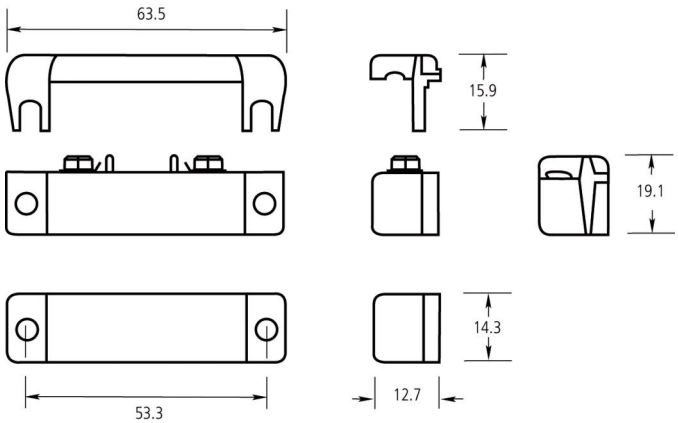

Będąc firmą innowacyjną, Kidde Global Solutions zastrzega sobie prawo do zmian w specyfikacji wyrobów bez uprzedzenia. W celu uzyskania najnowszych specyfikacji prosimy o wizytę na stronach pl/firesecurityproducts.com lub kontakt z przedstawicielem handlowym.

Last updated on 12 November 2026 - 18:57