TVD-SNB-BB

Achterbox voor TruVision TVD-SNB

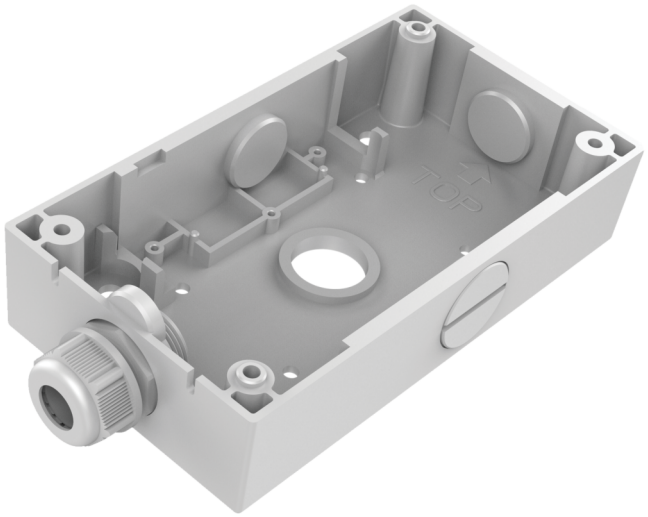

TVD-SNB-BB

Achterbox voor TruVision TVD-SNB

Technische specificaties

General

Bracket type	Kamera
Support type	TruVision mini kupler
Bracket mounting part	Montage-Anschlussdose
Mount type	Overflademontering

Physical

Colour	Grå (Pantone 428c)
Material	Aluminium

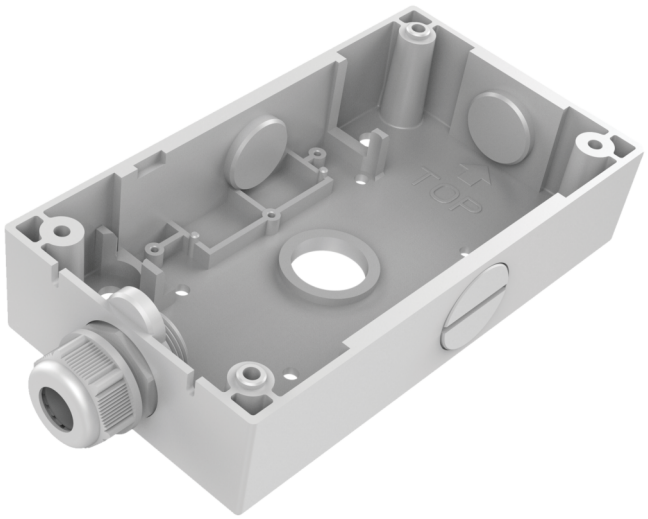

Als een bedrijf van innovatie behoudt Kidde Global Solutions zich het recht voor productspecificaties zonder kennisgeving te wijzigen. Ga voor de nieuwste productspecificaties online naar nl.firesecurityproducts.com of neem contact op met uw verkoopvertegenwoordiger.

Last updated on 12 November 2026 - 18:57